ПАСПОРТ

КОНСОЛЬНОЕ ПОДЪЕМНО-ПОВОРОТНОЕ ВЫТЯЖНОЕ УСТРОЙСТВО FM-M (FLEX-MAX) FM.00.00.00ПС

СовПлим

Производитель: ЗАО "СовПлим", Россия, 195279, Санкт-Петербург, шоссе Революции, д.102, к.2

Тел.: +7 (812) 33-500-33

e-mail: info@sovplym.com
http://www.sovplym.ru

Введение

Данный паспорт, совмещенный с руководством по монтажу и эксплуатации, предназначен для ознакомления персонала, осуществляющего монтаж, эксплуатацию и техническое обслуживание консольно-поворотного вытяжного устройства FM-M (далее Flex-Max) и распространяется на его модификации.

Конструкция Flex-Max постоянно совершенствуется, поэтому фирма-изготовитель оставляет за собой право вносить в конструкцию непринципиальные изменения без отражения в данном паспорте.

1. Основные технические данные

Выпускаемая модель Flex-Max предназначена для улавливания и удаления сварочных аэрозолей в системе местной вытяжной вентиляции цехов.

Вытяжное устройство этой серии обладает полой конструкцией воздуховодов и внешним опорным механизмом для обеспечения минимального сопротивления воздушному потоку.

Flex-Max устанавливается на стене при помощи монтажной площадки (рис. 1). Устройство может поворачиваться вокруг оси площадки на 180°.

Радиус зоны обслуживания Flex-Max , а также высота подвески в зависимости от типоразмера указаны на рис. 2.

Диаметр воздуховодов Flex-Max 160 мм.

График зависимости потери давления от расхода воздуха представлен на рис. 3.

Общее устройство и размеры Flex-Max представлены на рис. 4 и в таблице.

Температура перемещаемой воздушной среды не должна превышать +70^{0}С.

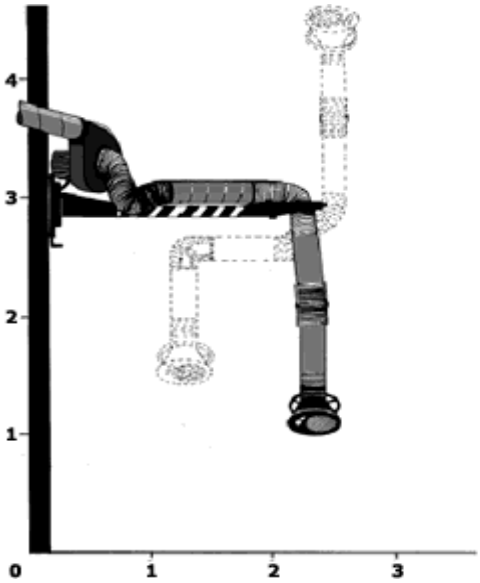

Крепление вытяжного устройства на монтажной колонне

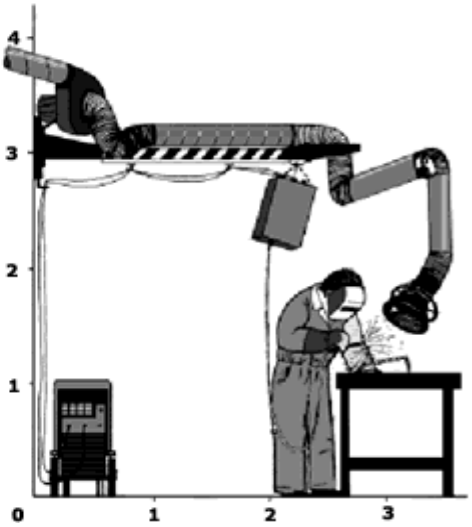

Крепление вытяжного устройства на стене

Рис. 1. Типовые способы крепления

Модификации и обозначения

Схема обозначения устройств:

FM-M – 1520 – L / SP

- SP — Производство ЗАО «СовПлим».
- L — Исполнение устройства вытяжного KUA-M с подсветкой.
- 2 или 3 — Длина устройства вытяжного KUA-M (2 или 3 м).
- 1520 — Длина балки (1.5, 2.5, 3.5, 4.5 м).
- FM-M — Вытяжное устройство Flex-Max.

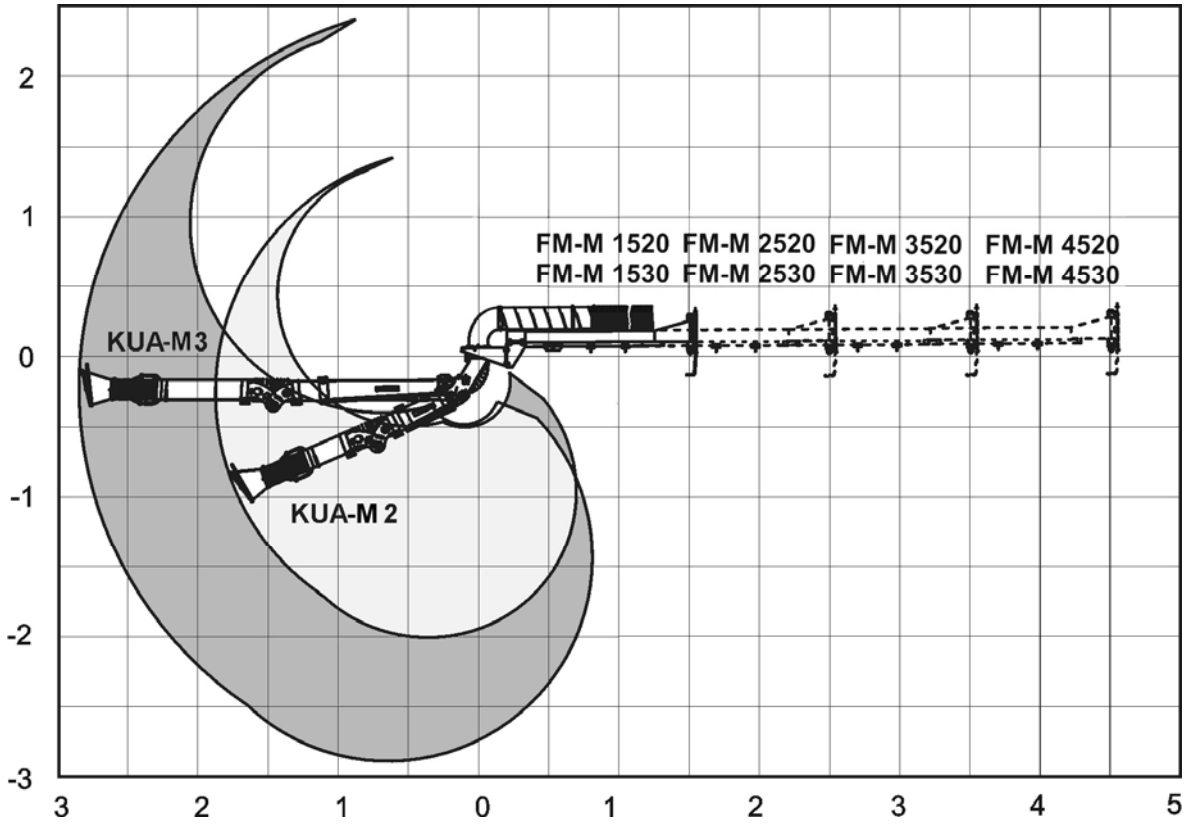

Рис. 2. Радиус действия (м)

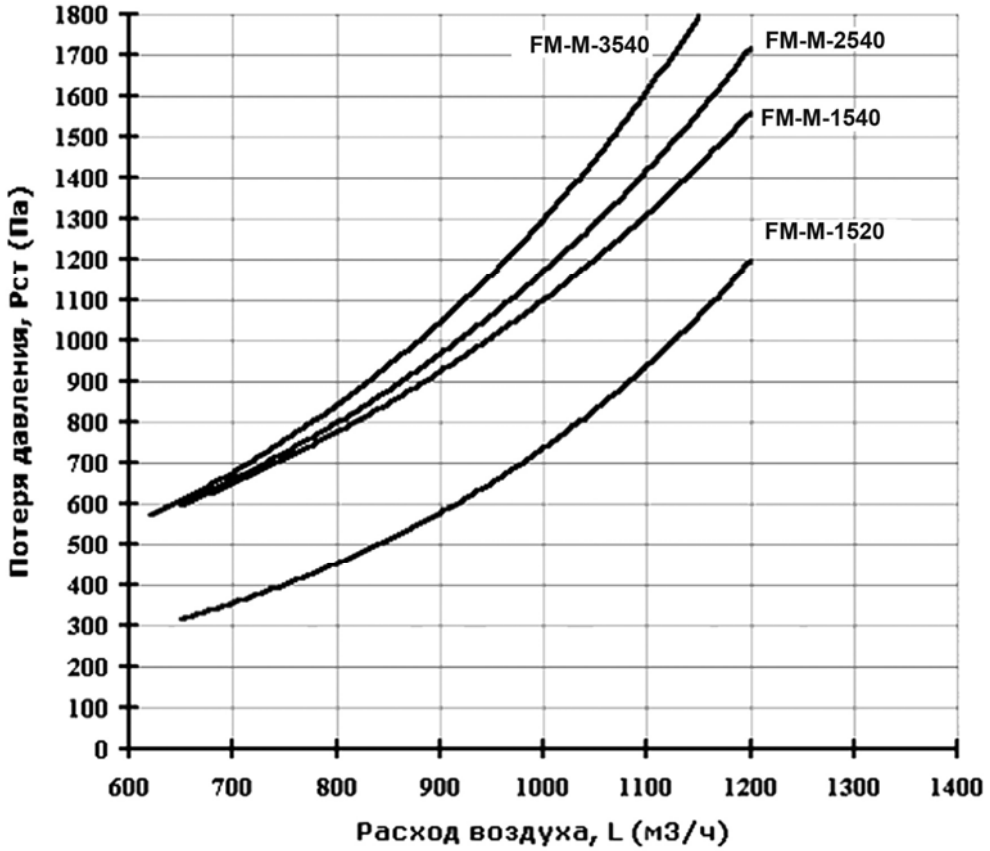

Рис. 3. График зависимости потери давления от расхода воздуха

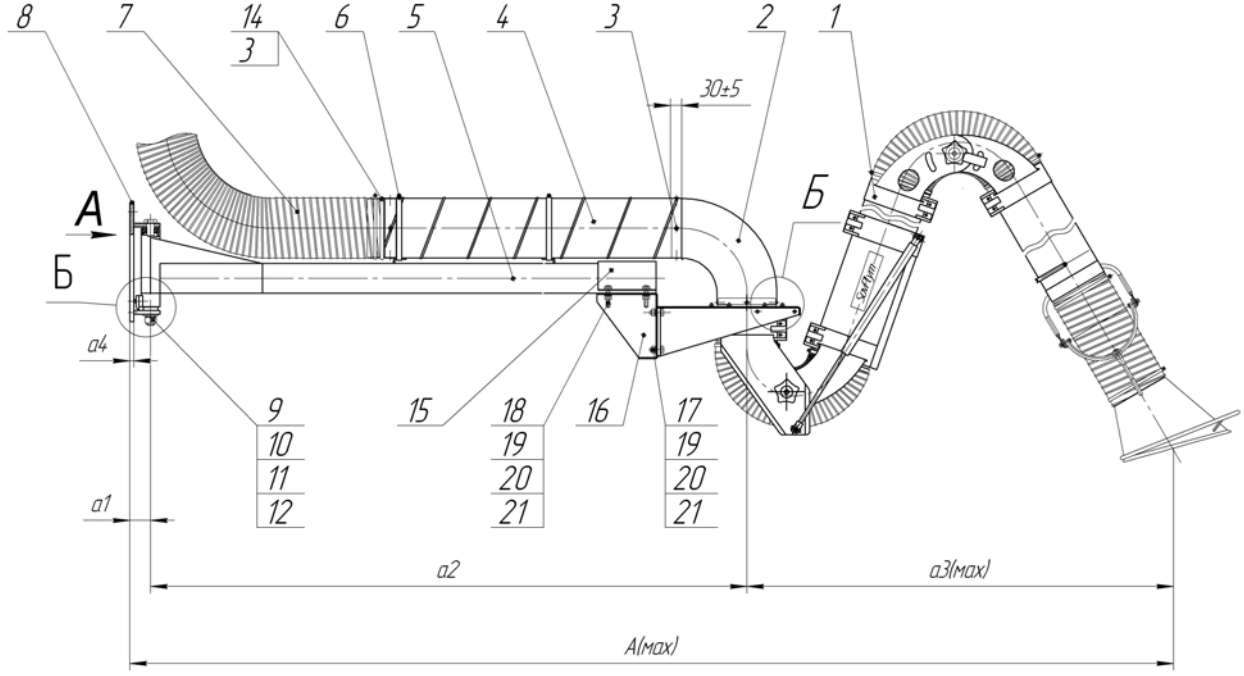

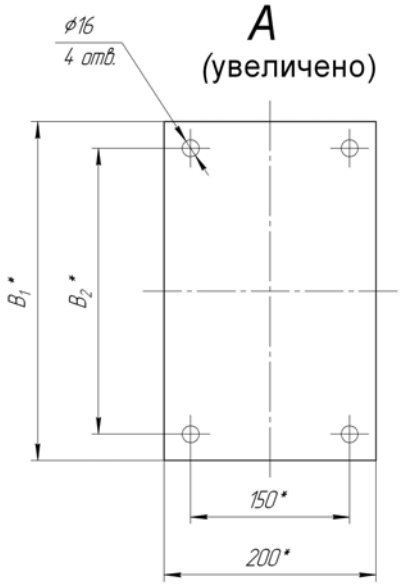

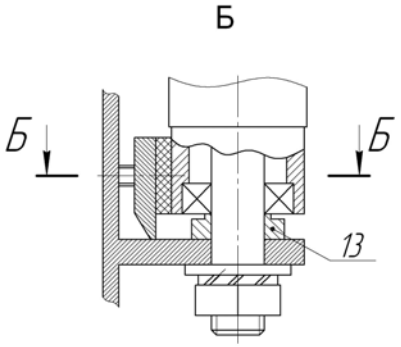

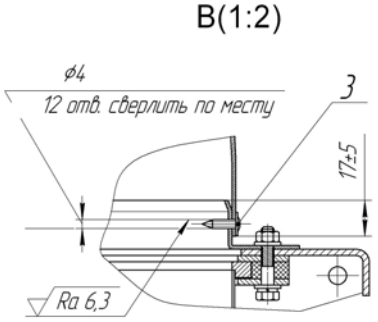

Соединение отвода и фланца KUA-M саморезами (аналогично соединяются отвод с воздуховодом и воздуховод с ниппелем).

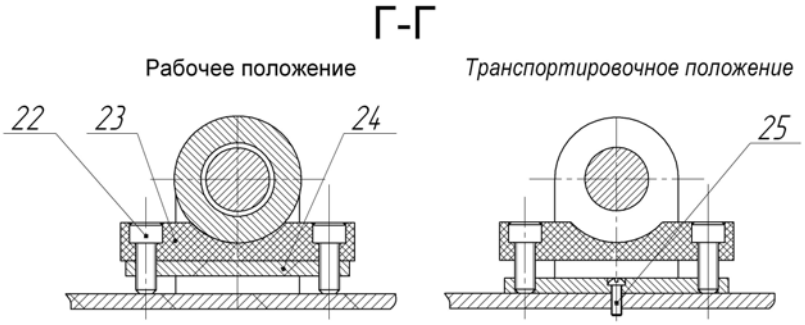

Общее устройство тормоза

1 - KUA-M;
2 - отвод;
3 - саморез;
4 - воздуховод;
5 - балка;
6 - хомут;
7 - шланг d=160 мм, L=1350 мм;
8 - монтажная площадка;
9 - болт осевой;
10 - гайка М20 (М24);
11 - шайба 20 (24);
12 - шайба стопорная 20 (24);
13 - шайба опорная;
14 - ниппель;
15 - крышка кронштейна;
16 - кронштейн Flex-Max;
17 - болт М10х25
18 - болт М10х50;
19 - гайка М10;
20 - шайба 10;
21 - шайба пружинная;
22 - винт М8х20;
23 - колодка тормозная;
24 - планка опорная;
25 - винт М4х12.

Рис. 4. Общее устройство и размеры.

Основные размеры

<table>
<tr><th>Изделие</th><th>A, мм</th><th>a1, мм</th><th>a2, мм</th><th>a3, мм</th><th>a4, мм</th><th>B1, мм</th><th>B2, мм</th></tr>
<tr><td>FM-M-1520</td><td>3640</td><td rowspan="4">51</td><td rowspan="2">1790</td><td>1800</td><td rowspan="4">6</td><td rowspan="4">320</td><td rowspan="4">270</td></tr>
<tr><td>FM-M-1530</td><td>4660</td><td>2820</td></tr>
<tr><td>FM-M-2520</td><td>4640</td><td rowspan="2">2790</td><td>1800</td></tr>
<tr><td>FM-M-2530</td><td>5660</td><td>2820</td></tr>
<tr><td>FM-M-3520</td><td>5650</td><td rowspan="4">56</td><td rowspan="2">3795</td><td>1800</td><td rowspan="4">10</td><td rowspan="4">420</td><td rowspan="4">370</td></tr>
<tr><td>FM-M-3530</td><td>6670</td><td>2820</td></tr>
<tr><td>FM-M-4520</td><td>6650</td><td rowspan="2">4795</td><td>1800</td></tr>
<tr><td>FM-M-4530</td><td>7670</td><td>2820</td></tr>
</table>

2. Комплектность, шт.

KUA-M* 1
Балка** 1
Плита*** 1
Болт осевой M20 (M24)**** 1
Кронштейн Flex-Max 1
Крышка кронштейна Flex-Max 1
Ниппель……..1
Колодка тормозная 1
Планка опорная 1
Шайба опорная 1
Воздуховод 1
Отвод d=160 мм 1
Шланг d=160 мм, L=1350 мм 1
Хомут d=160 мм 3
Гайка M20 (M24)**** 1
Шайба 20 (24)**** 1
Шайба стопорная 20 (24)**** 1
Болт M10x25……..4
Болт M 10x50 4
Винт M 8x20 2
Винт M 4x12 1
Гайка M10.....8
Шайба 10 ……16
Шайба пружинная 10 8
Саморез 4.2x16 …… 12

* В комплект поставки может входить KUA-M-2-H, KUA-M-3-H (без подсветки), KUA-M-2-HL, KUA-M-3-HL (с подсветкой). Общее устройство и комплектность KUA-M – см. паспорт KUA-M.

** В комплект поставки может входить балка длиной 1.5, 2.5, 3.5 или 4.5 м.

*** Типоразмер монтажной площадки зависит от длины балки (см. рис. 4).

****В скобках указаны переменные данные для исполнений в зависимости от длины балки.

3. Руководство по монтажу

1. Установить монтажную площадку на нужной высоте.
2. Установить подшипниковый узел балки и опорную шайбу 13 (буртиком вверх) между проушин монтажной площадки, совместить оси их отверстий и вставить осевой болт. Установить плоскую и стопорную шайбы и затянуть соединение гайкой.
3. Установить на балку кронштейн 16 с крышкой 15. Стянуть их болтами.
4. Закрепить на кронштейн Flex-Max устройство вытяжное KUA-M.
5. Установить отвод 2 на присоединительный фланец KUA-M.
6. Собрать воздуховод 4 с ниппелем 14, зафиксировать четырьмя саморезами. Надеть на ниппель шланг 7 и зафиксировать хомутом. Установить воздуховод со шлангом на опорные крючки балки, надев его наружный конец на отвод. Закрепить хомутами на крючках.
7. Скрепить соединения отвода с присоединительным фланцем KUA-M и воздуховодом саморезами, просверлив отверстия по месту. Соединения герметизировать клейкой лентой.
8. Вворачивая винты М 8х20, расположенные на планке опорной плиты, установить в рабочее положение и отрегулировать тормоз. Резьба винта М 4х12, установленного на планке опорной, при этом срывается.
9. Присоединить Flex-Max к системе местной вытяжной вентиляции через шланг.
10. Отрегулировать работу KUA-M в соответствии с эксплуатационной документацией этого изделия.

4. Руководство по эксплуатации

Для обеспечения минимального аэродинамического сопротивления Flex-Max воздуховоды конструкции должны быть по возможности прямыми.

В случае неудовлетворительной фиксации балки подтянуть винты 22, прижимающие тормозную колодку 23 ко втулке балки (рис. 4).

Эксплуатация KUA-M – см. паспорт KUA-M.

5. Гарантийные обязательства

Гарантийный срок на вытяжное устройство Flex-Max при соблюдении потребителем правил транспортировки, хранении и эксплуатации составляет 12 месяцев с момента продажи.

6. Свидетельство об упаковывании

МОДЕЛЬ: FM-M – _____

СЕРИЙНЫЙ НОМЕР _____

УПАКОВЩИК _____

ДАТА _____

Реквизиты завода-производителя:

ЗАО "СовПлим", Россия, 195279, Санкт-Петербург, шоссе Революции, д.102, к.2
Тел.: (812) 33-500-33
e-mail: info@sovplym.com
http://www.sovplym.ru